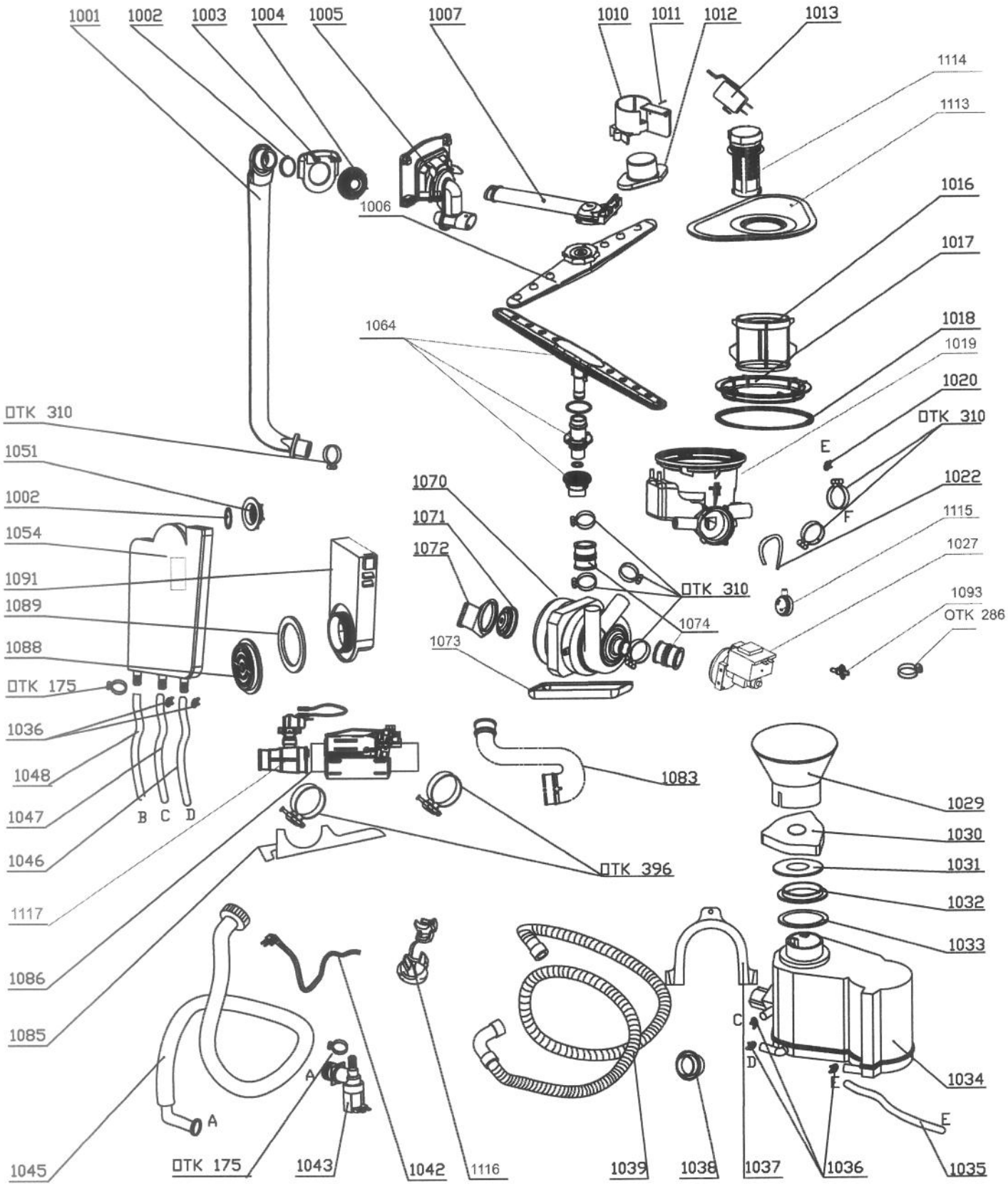
1001
1002
1003
1004
1005
1007
1010
1011
1012
1013
1114
1113
1006
1016
1017
1064
1018
1019
1020
OTK 310
OTK 310
1051
E
1002
1070
1022
1054
1071
F
1115
1091
1072
1027
1089
OTK 310
1093
1074
OTK 286
1088
1073
OTK 175
1036
1083
1048
1029
1047
B C D
1030
1046
OTK 396
1031
1117
1032
1033
1086
1085
C
D
1034
A
E
A
E
1045
OTK 175
1043
1042
1116
1039
1038
1037
1036
1035

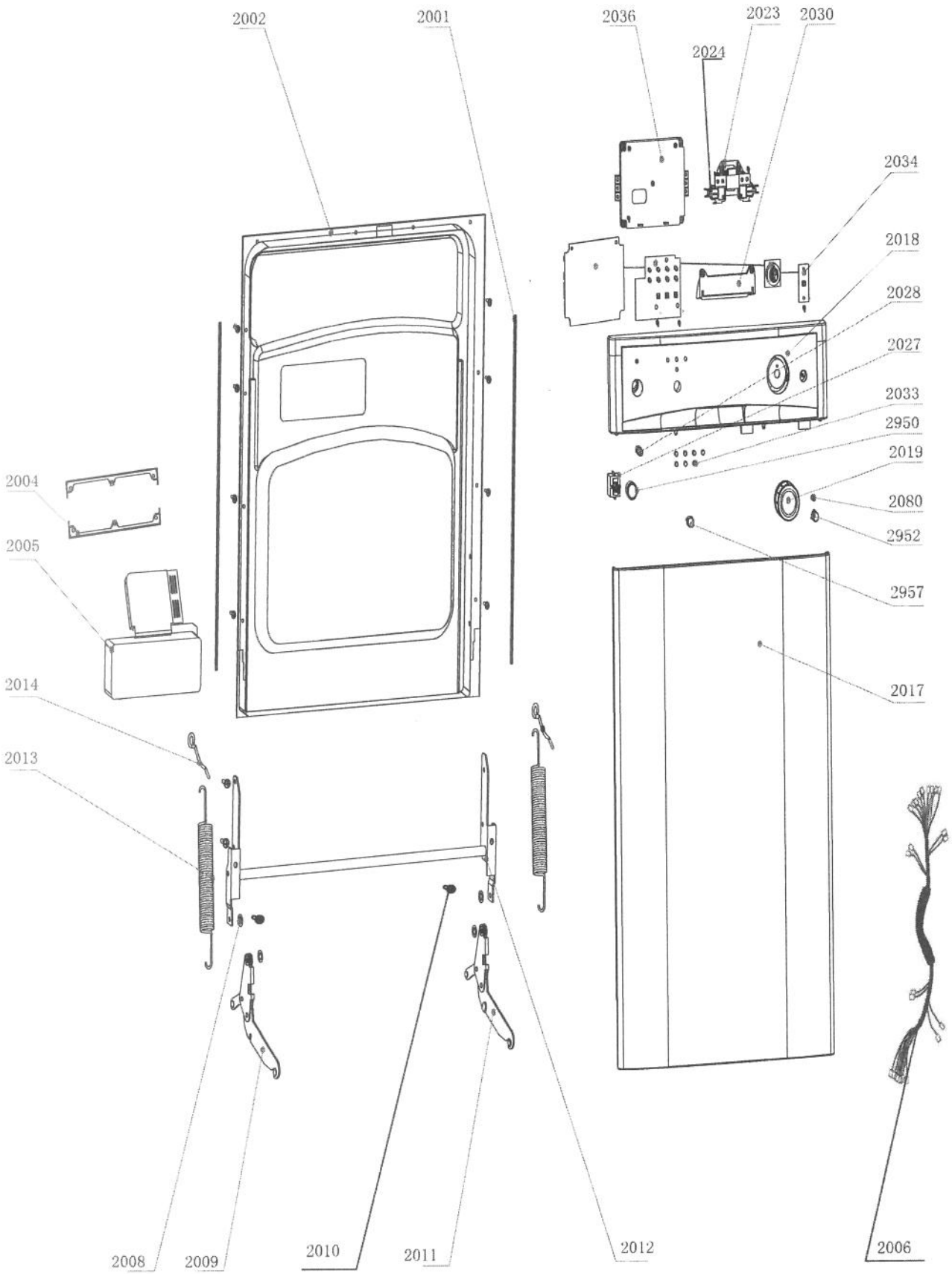
2002
2001
2036
2023
2030
2024
2034
2018
2028
2027
2033
2950
2019
2080
2952
2957
2017
2004
2005
2014
2013
2008
2009
2010
2011
2012
2006

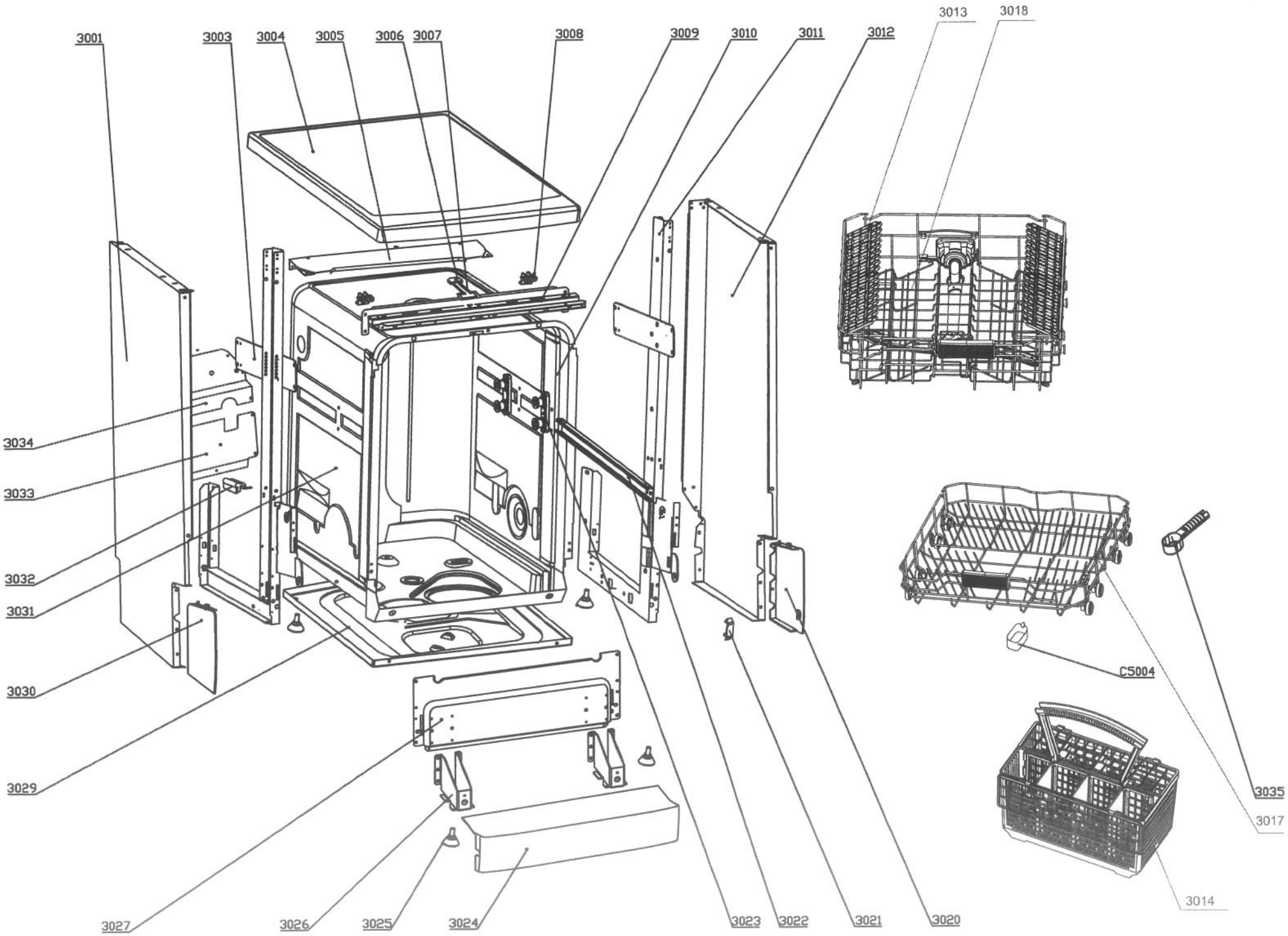
3001
3003
3004
3005
3006
3007
3008
3009
3010
3011
3012
3013
3018
3034
3033
3032
3031
3030
3029
3027
3026
3025
3024
3023
3022
3021
3020
C5004
3035
3017
3014