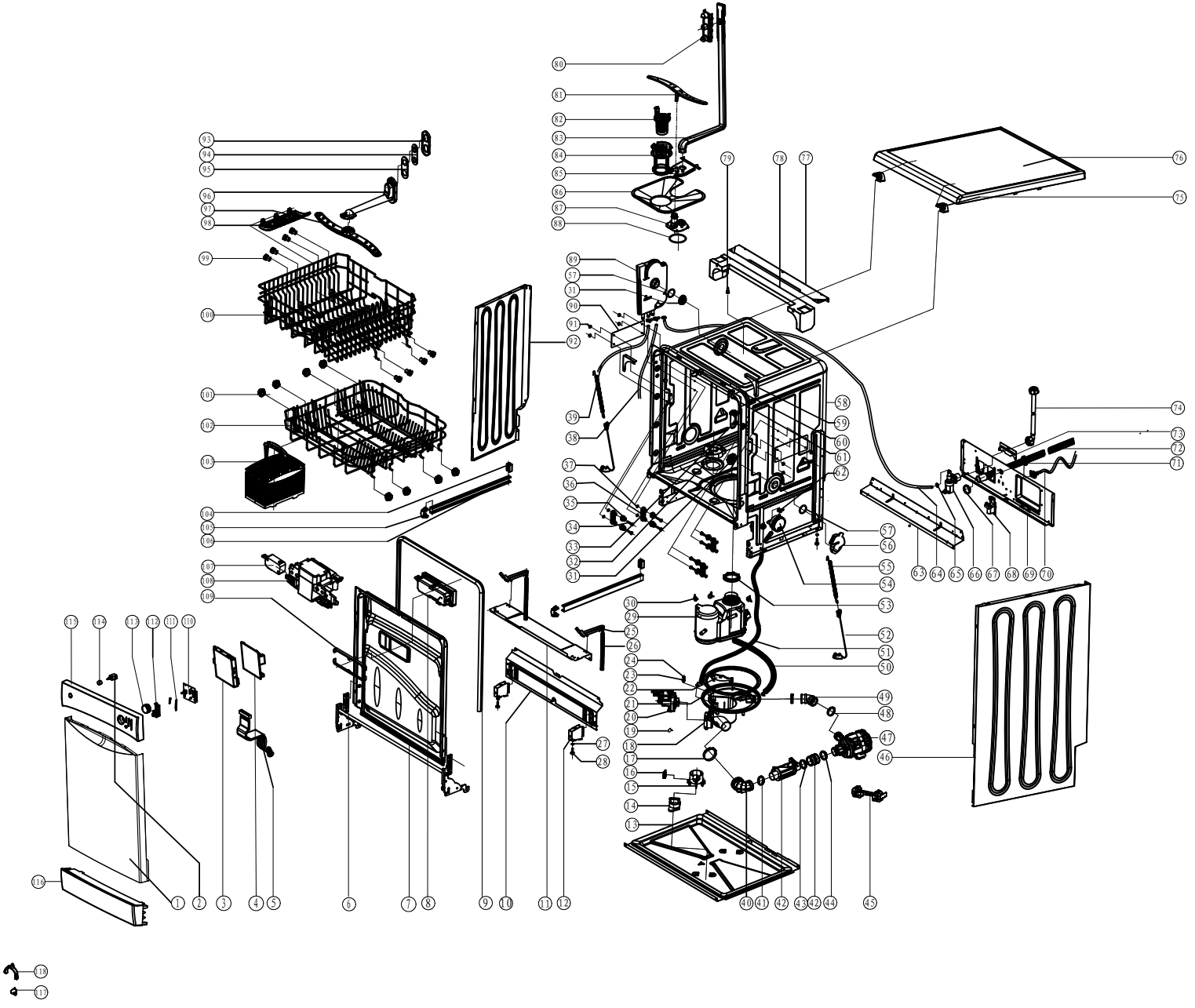
80
81
82
83
84
85
86
87
88
93
94
95
96
97
98
99
100
101
102
103
104
105
106
107
108
109
89
57
31
90
91
92
39
38
37
36
35
34
33
32
31
79
78
77
76
75
58
59
60
61
62
57
56
55
54
53
52
51
50
49
48
47
46
74
73
72
71
63
64
65
66
67
68
69
70
30
29
25
26
24
23
22
21
20
19
18
17
16
15
14
13
27
28
13
14
13
12
11
10
119
1
2
3
4
5
6
7
8
9
10
11
12
40
41
42
43
42
44
45
118
117