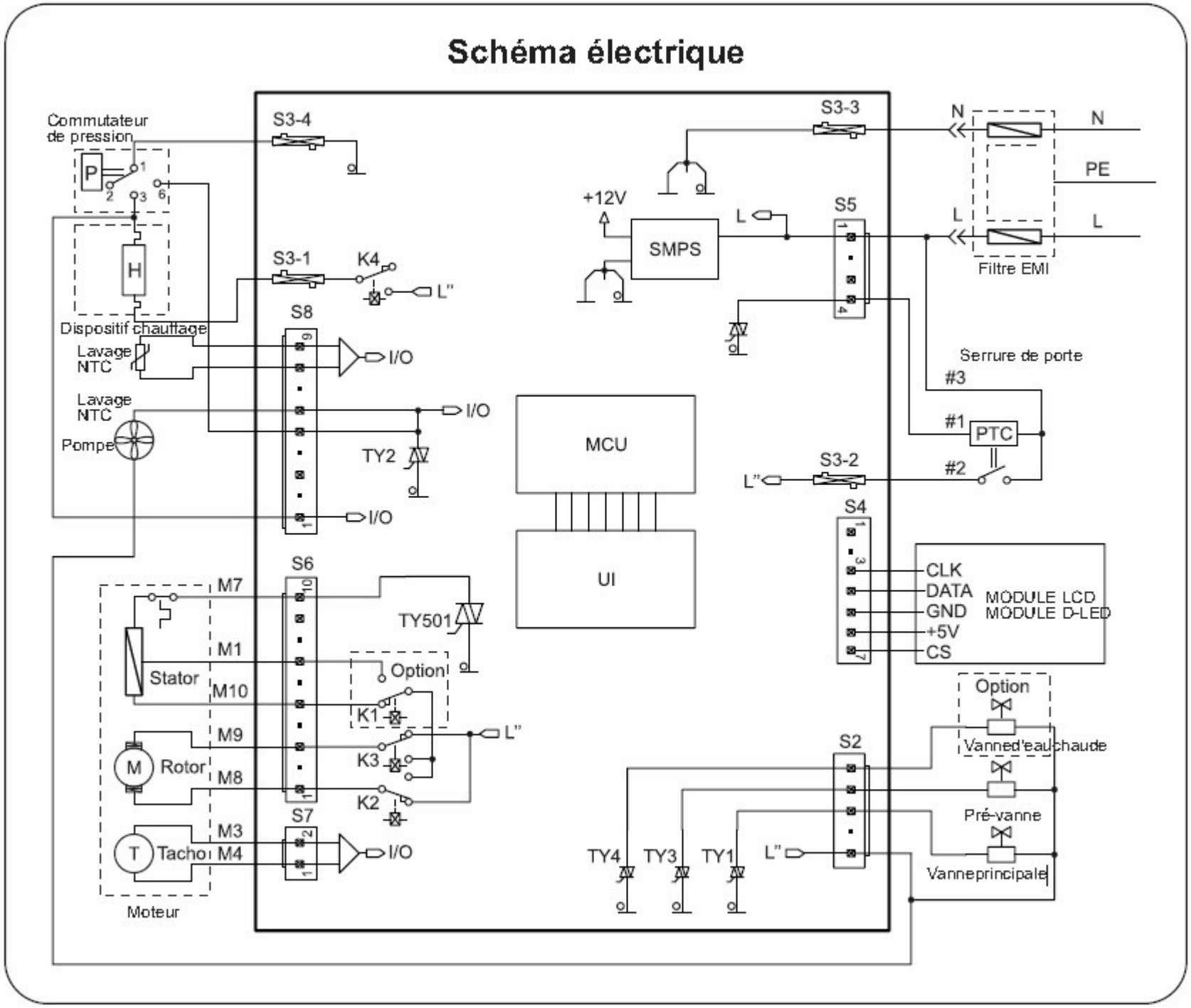Schéma électrique