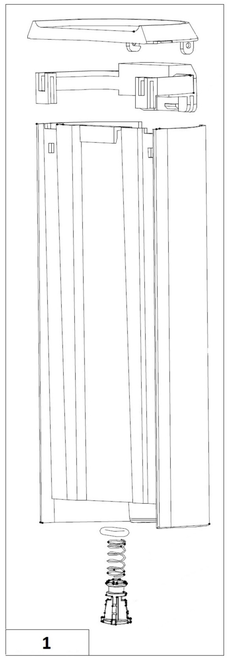

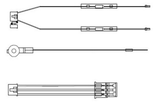

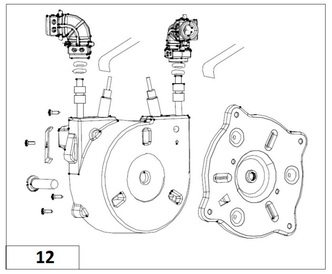

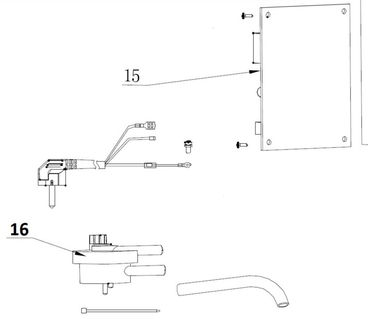

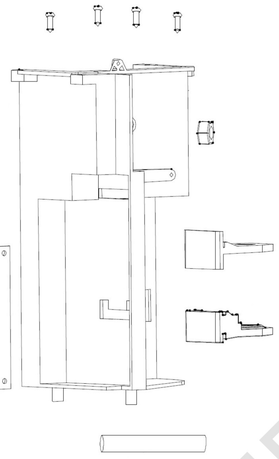

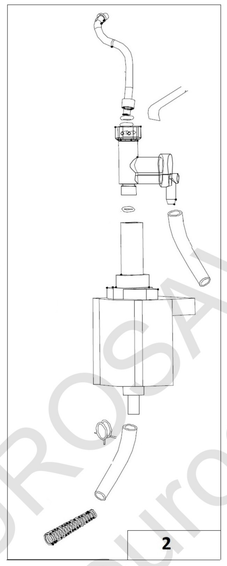

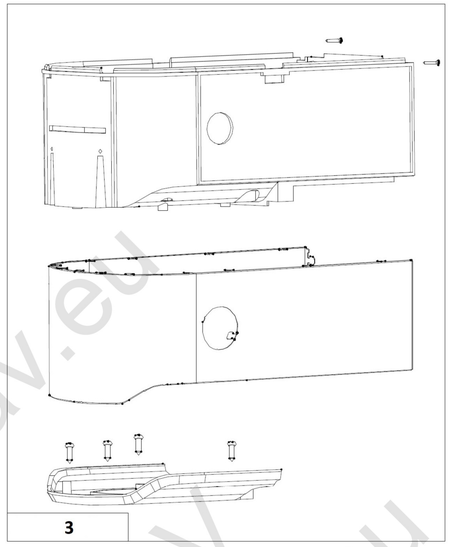

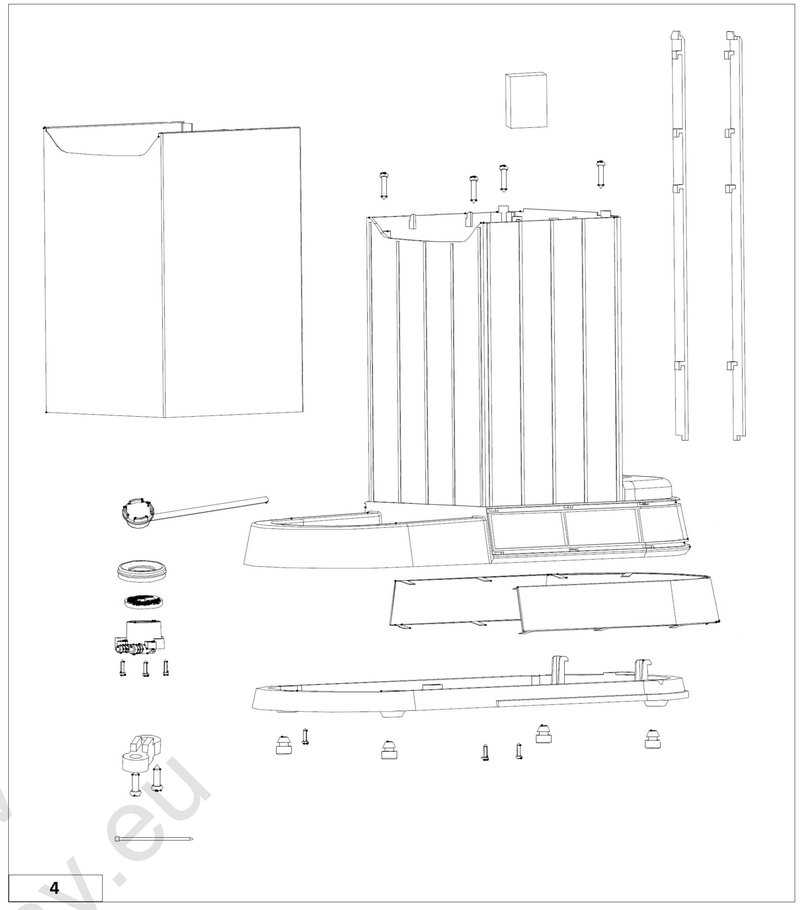

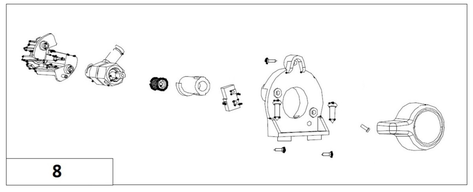

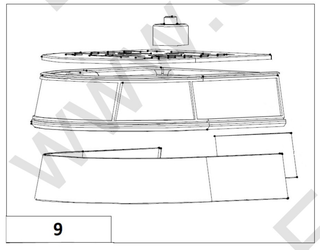

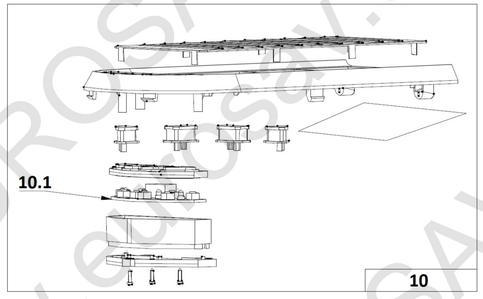

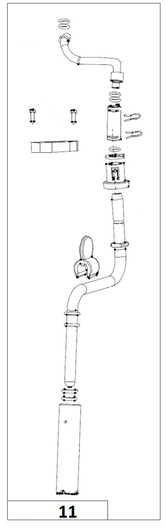

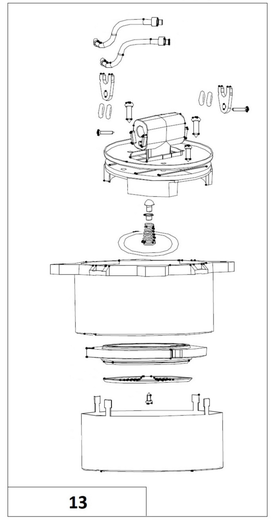

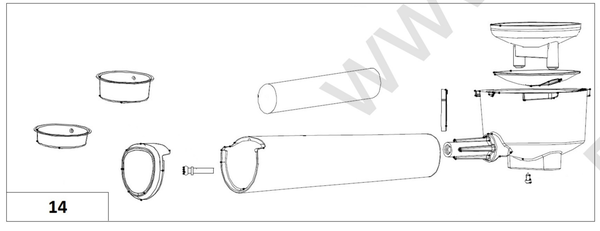

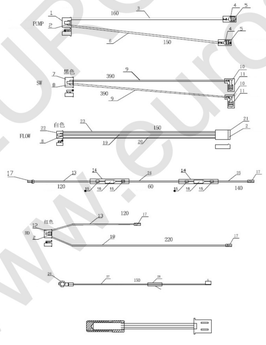

EUROSAV
www.eurosav.eu