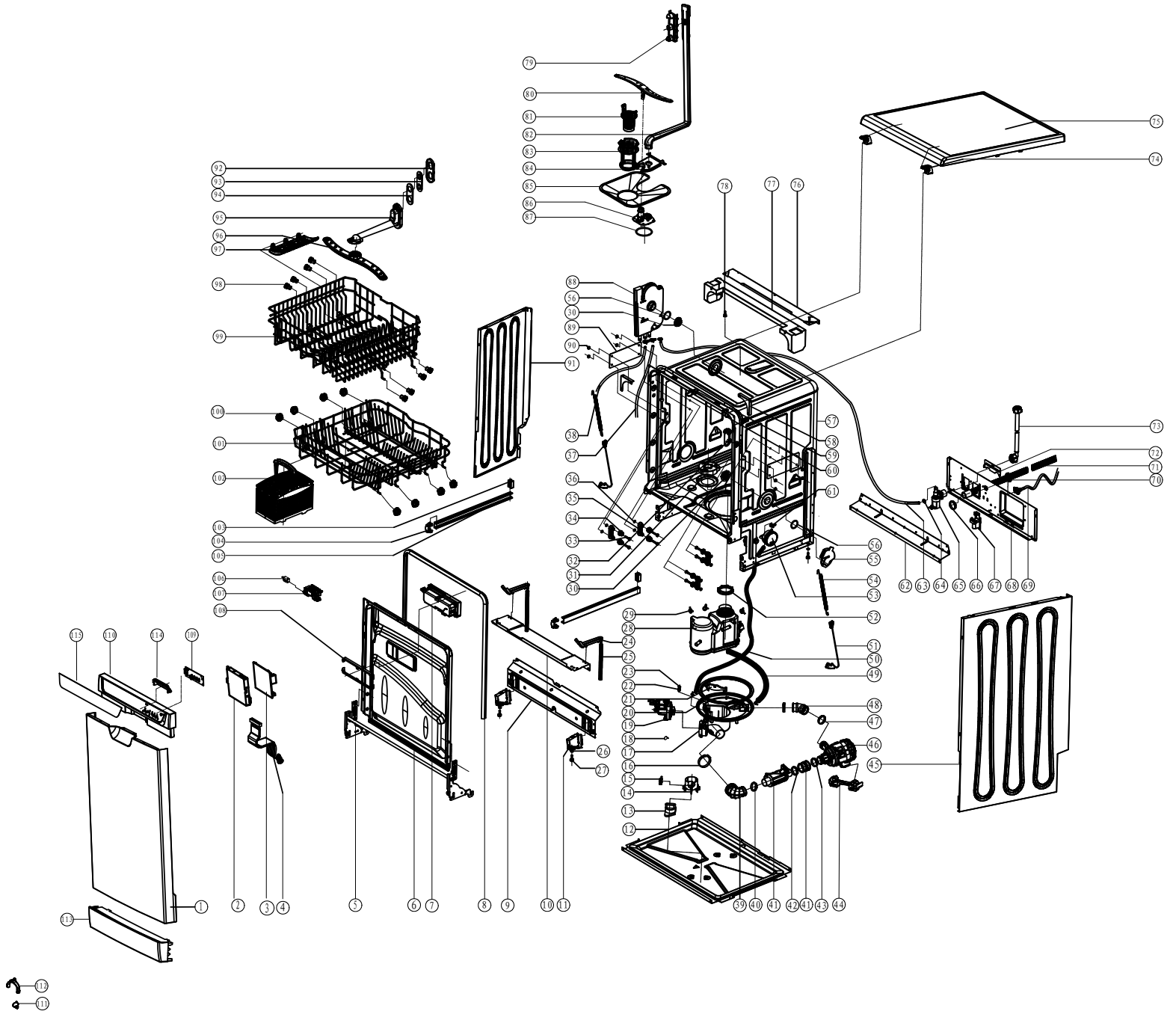
79
80
81
82
83
84
85
86
87
92
93
94
95
96
97
98
99
100
101
102
103
104
105
106
107
108
88
56
30
89
90
91
38
37
36
35
34
33
32
31
30
78
77
76
75
74
57
58
59
60
61
56
55
54
53
52
51
50
49
48
47
46
45
73
72
71
70
62
63
64
65
66
67
68
69
29
28
24
25
23
22
21
20
19
18
17
16
15
14
13
12
26
27
115
110
114
109
1
2
3
4
5
6
7
8
9
10
11
39
40
41
42
41
43
44
113
112
111