Falcon

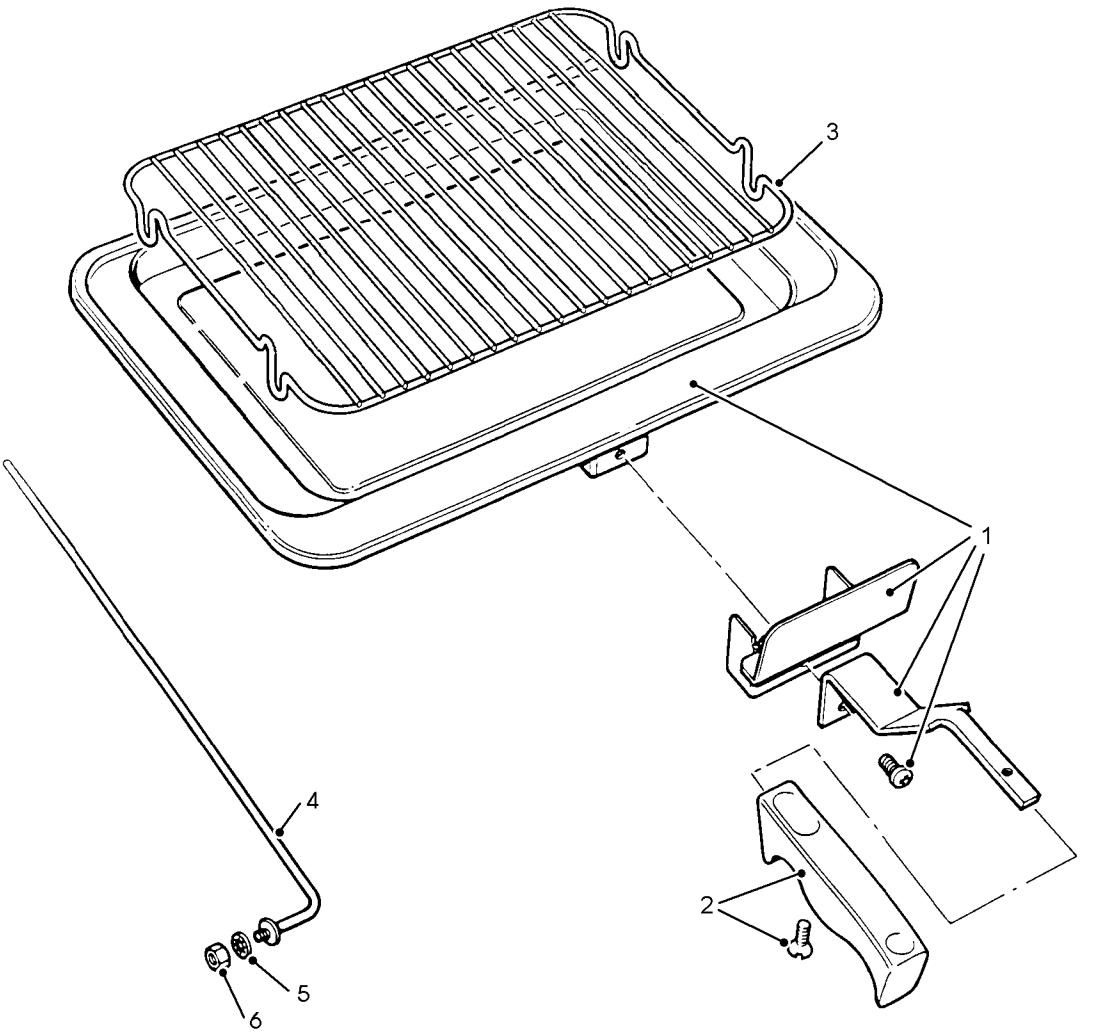

File sigr01.bmp for blank

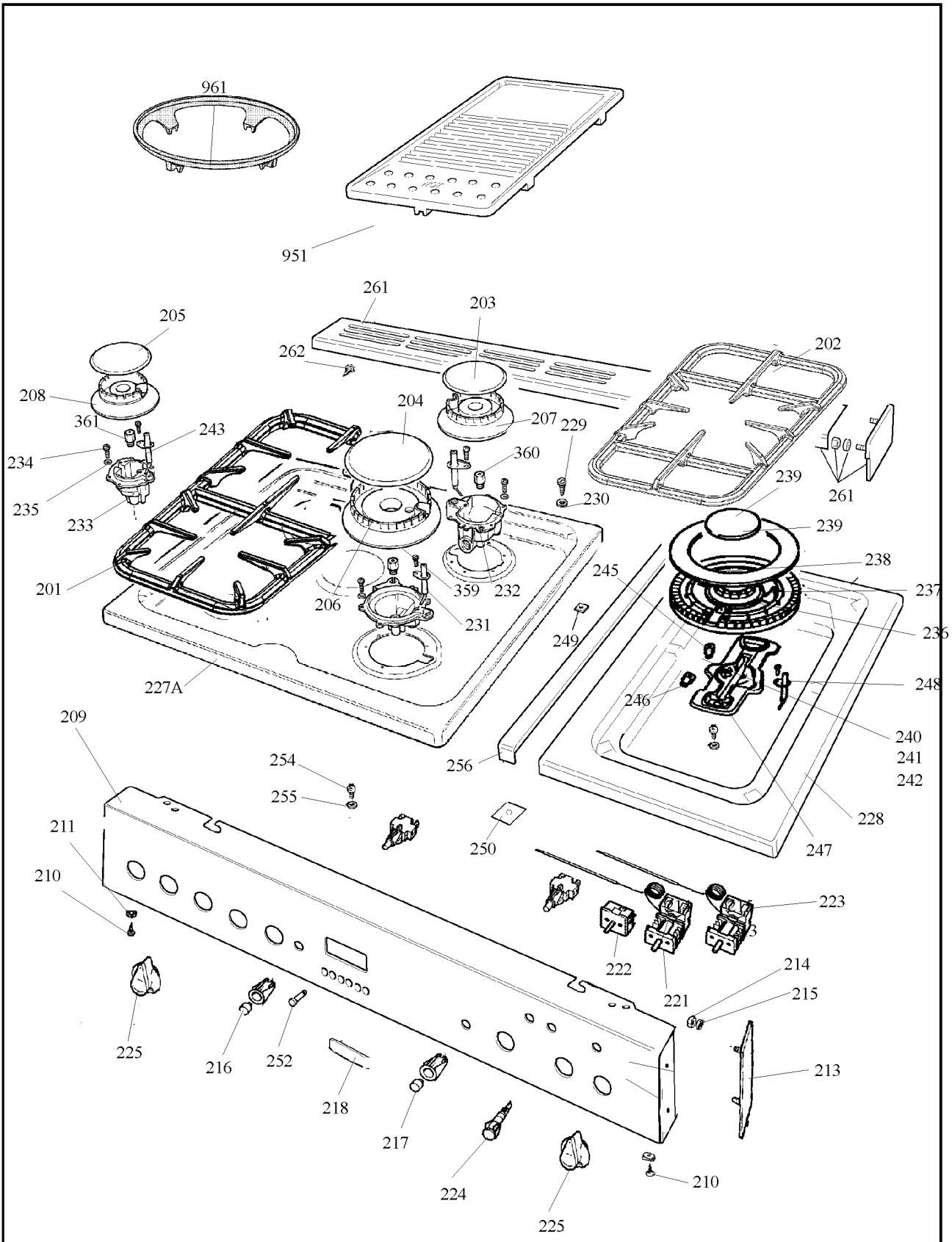
961
951
261
203
205
262
202
208
204
207
229
361
243
360
234
235
233
230
239
261
239
238
201
206
359
232
245
237
231
236
249
227A
248
246
240
241
242
209
254
256
255
228
211
250
247
210
223
222
221
214
215
225
216
252
213
218
217
224
210
225

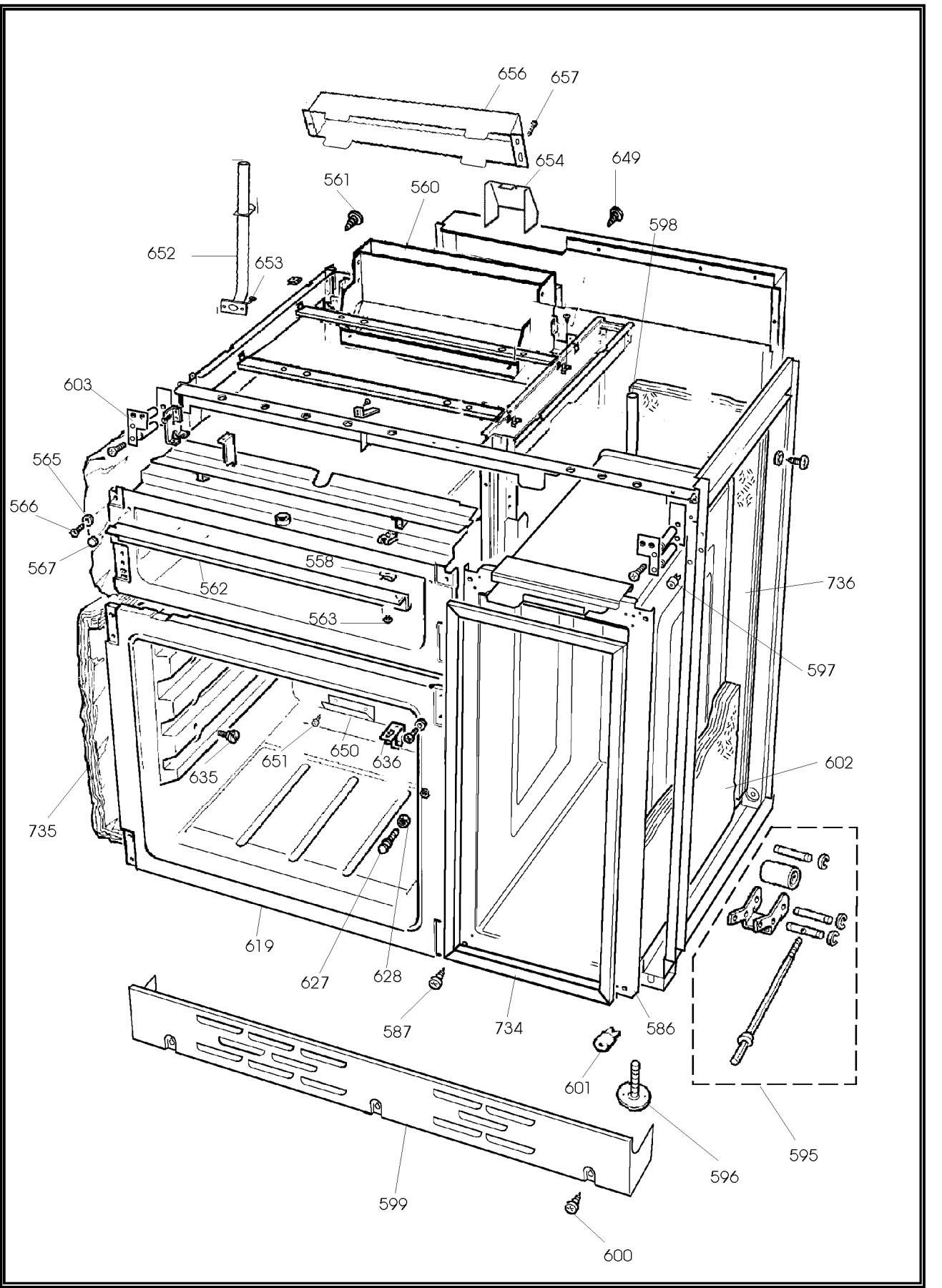
656
657
654
649
561
560
598
652
653
603
565
566
567
558
562
563
736
597
635
651
650
636
602
735
619
627
628
587
734
586
601
595
596
599
600

ALL MODELS

DSL 183 P04

DATE 18.03.03 ISSUE STATUS 01

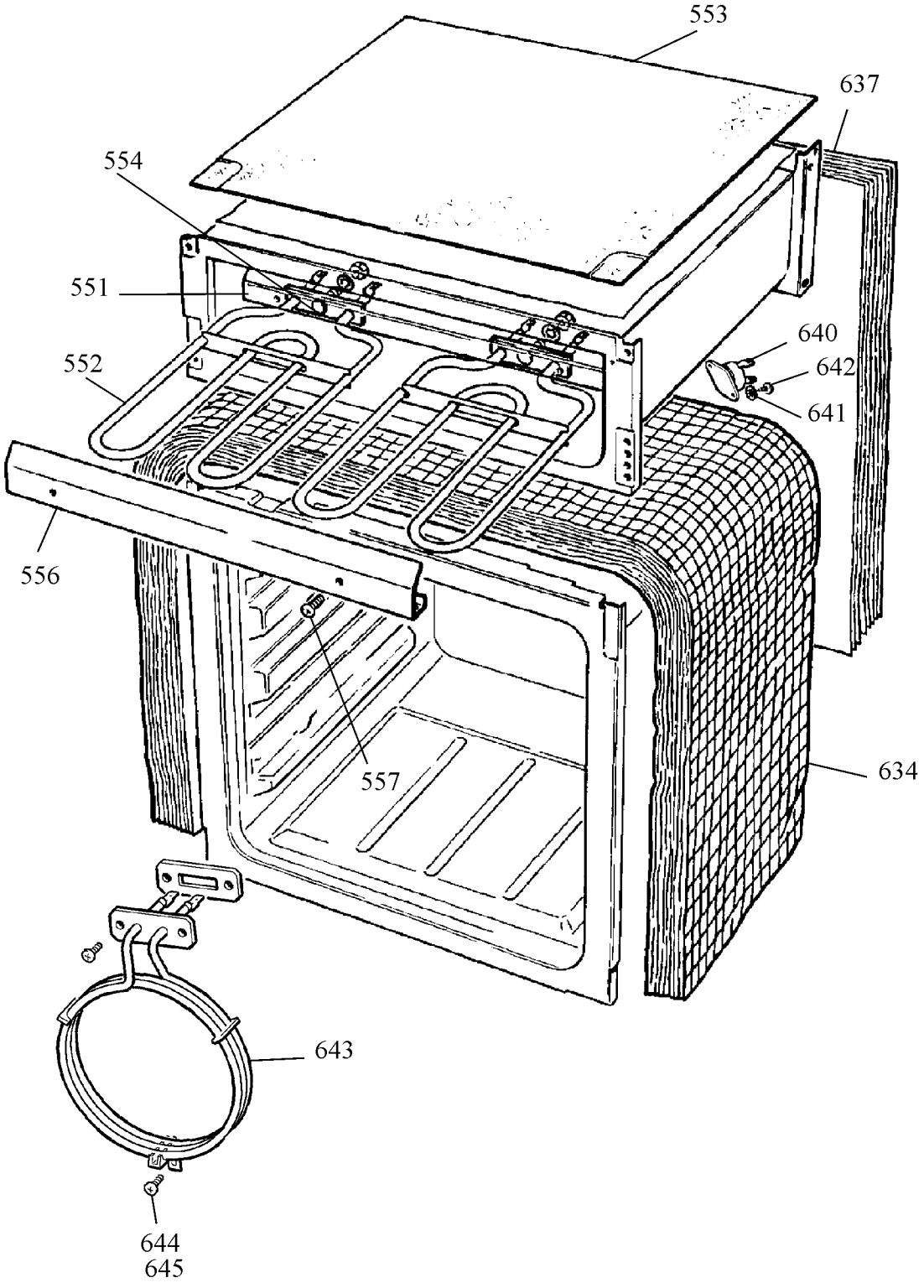

ALL MODELS

DSL 183 P05

DATE 18.03.03 ISSUE STATUS 01

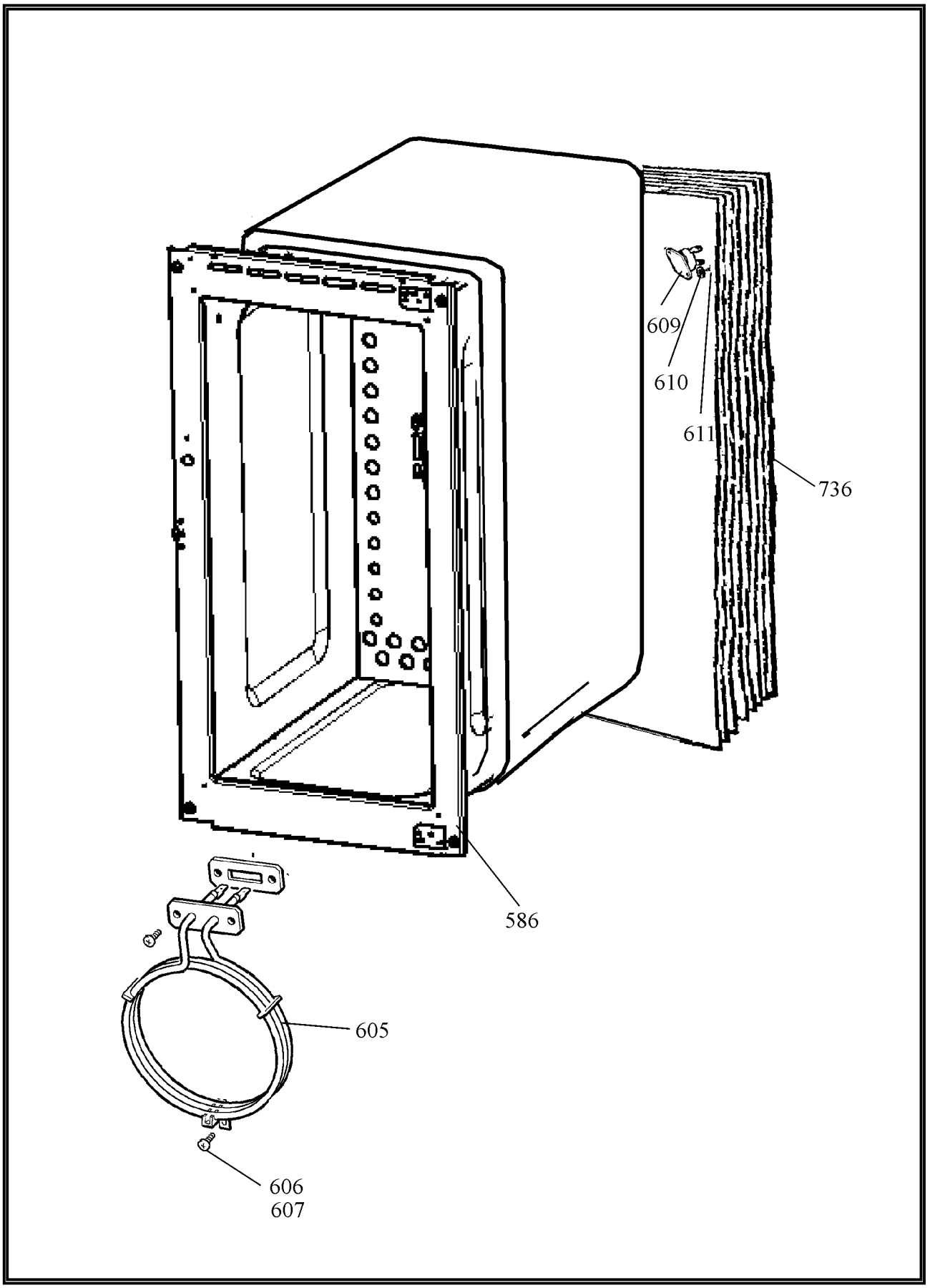

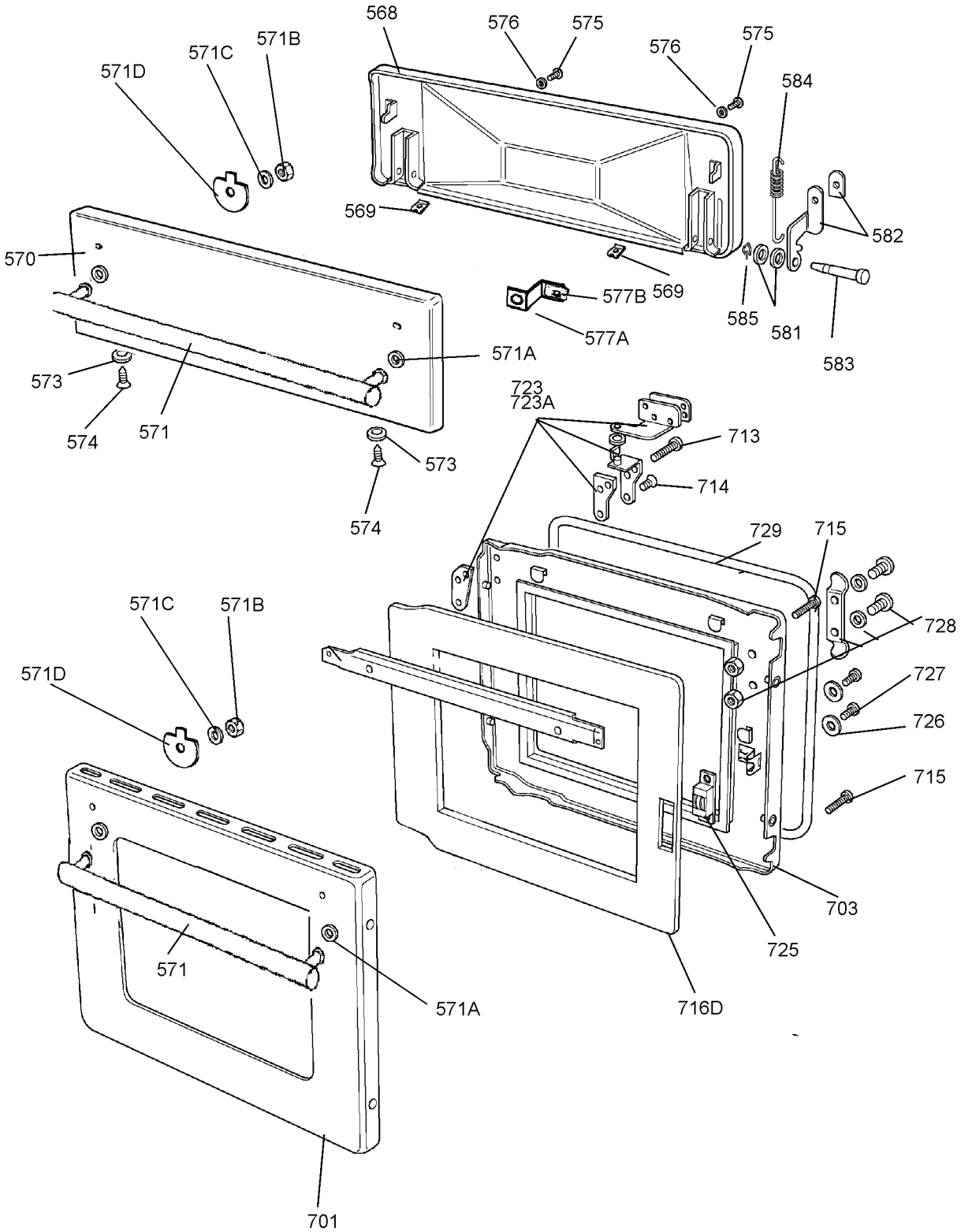
568
576
575
576
575
584
571D
571C
571B
569
582
570
577B
569
585
581
583
577A
571A
573
574
571
723
723A
713
573
714
574
729
715
571C
571B
728
571D
727
726
715
703
571
571A
725
716D
701

APPLIANCE NAME:
TOLEDO (INNER DOOR)
FROM SER No8013 - 6799
FROM SER No8005 - 6800
FROM SER No10000 - 6776,
6798, 6801, 6898

DSL0183 P06E

DATE 18.01.08 ISSUE STATUS 02

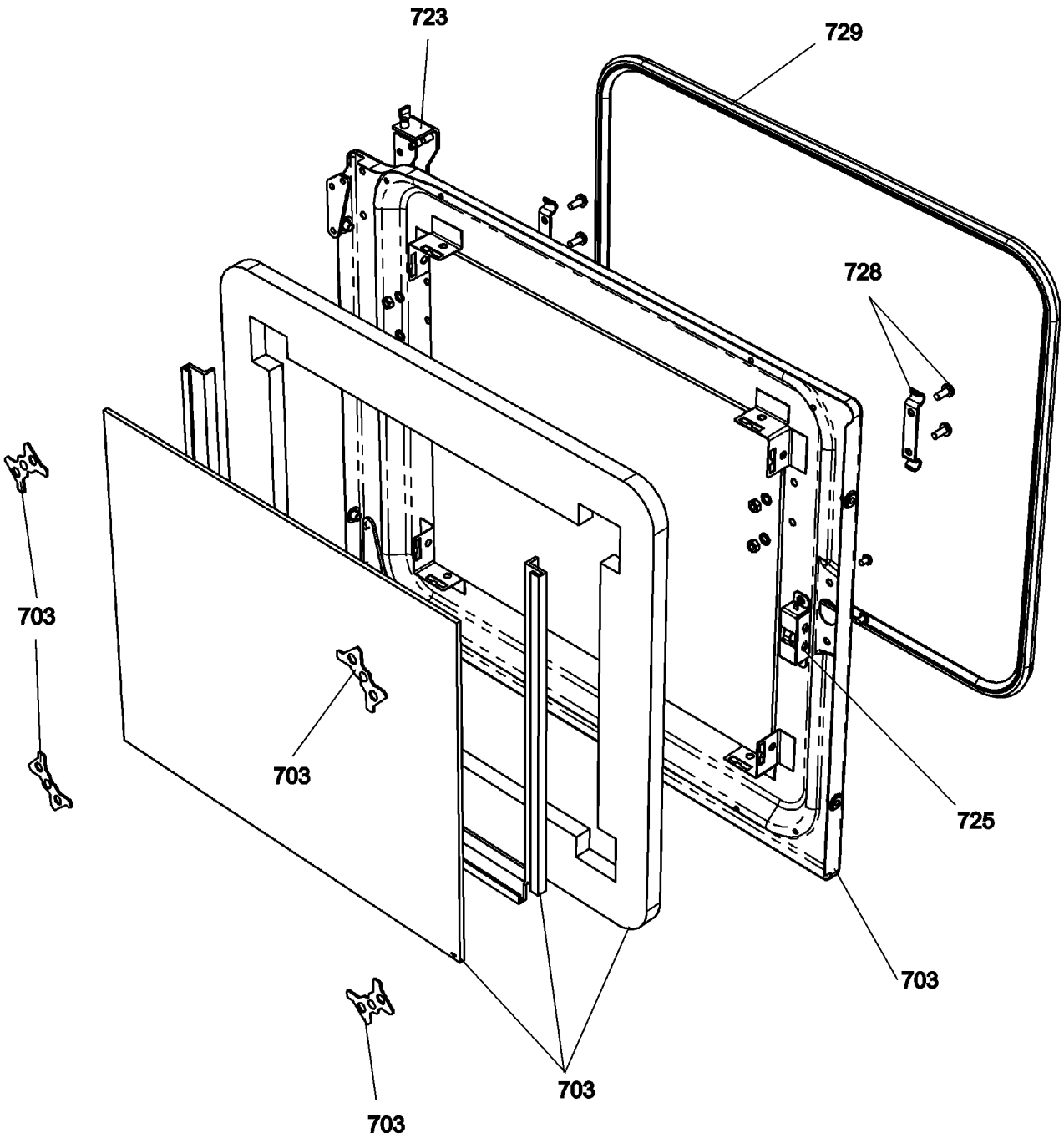

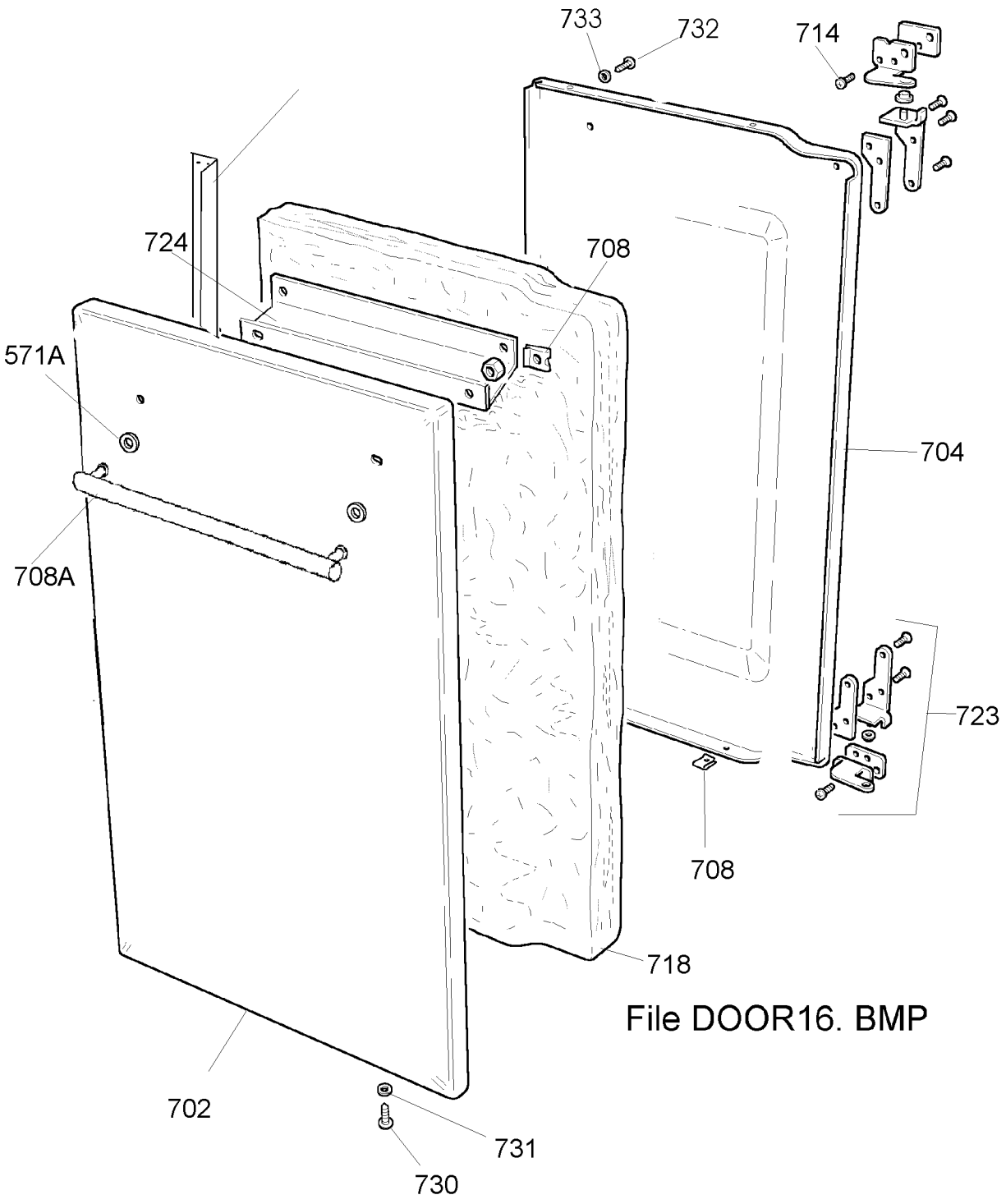

File DOOR16. BMP

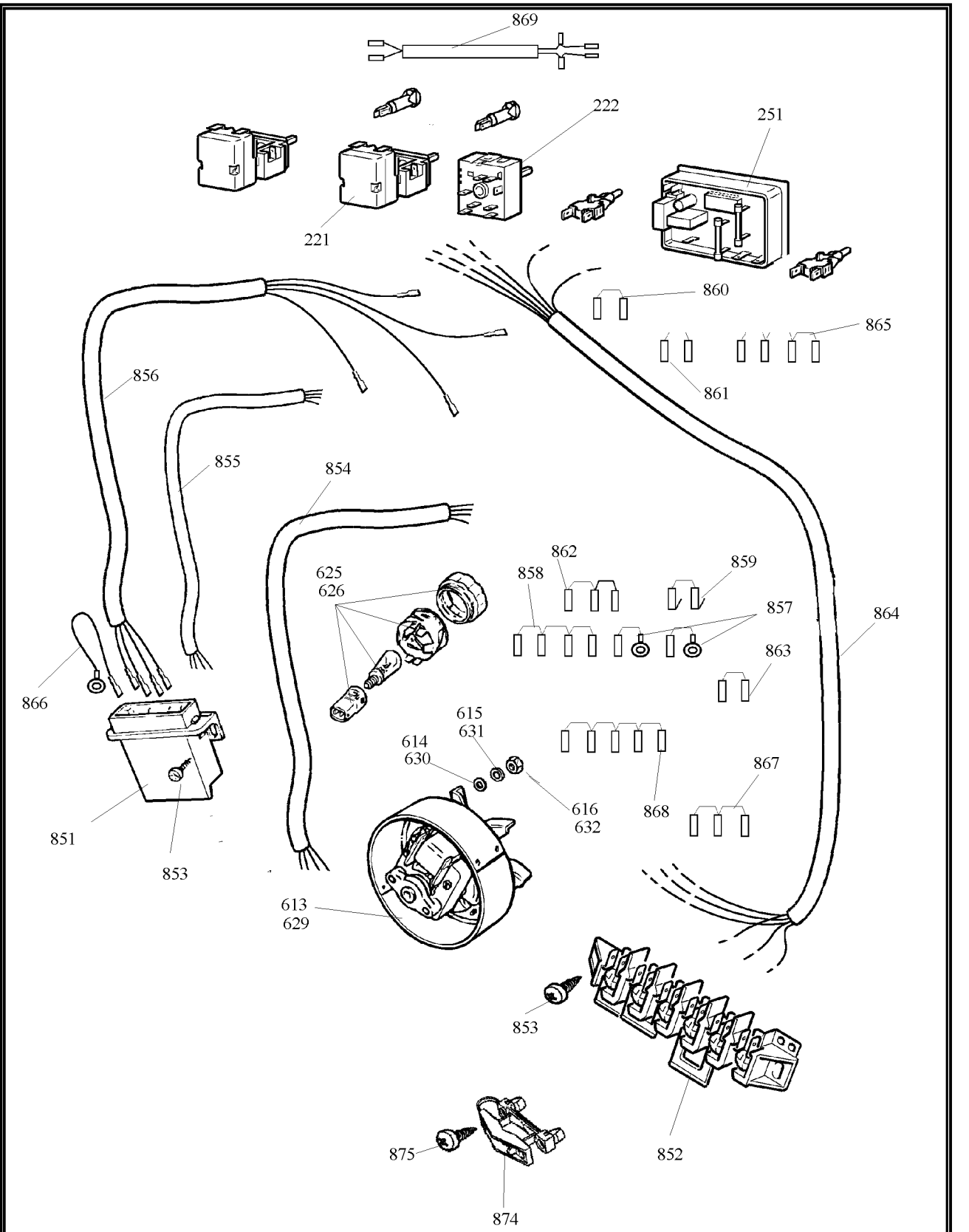
869
222
251
221
860
865
856
861
855
854
862
858
859
625
626
857
864
866
863
615
631
614
630
867
616
632
868
851
853
613
629
853
852
875
874

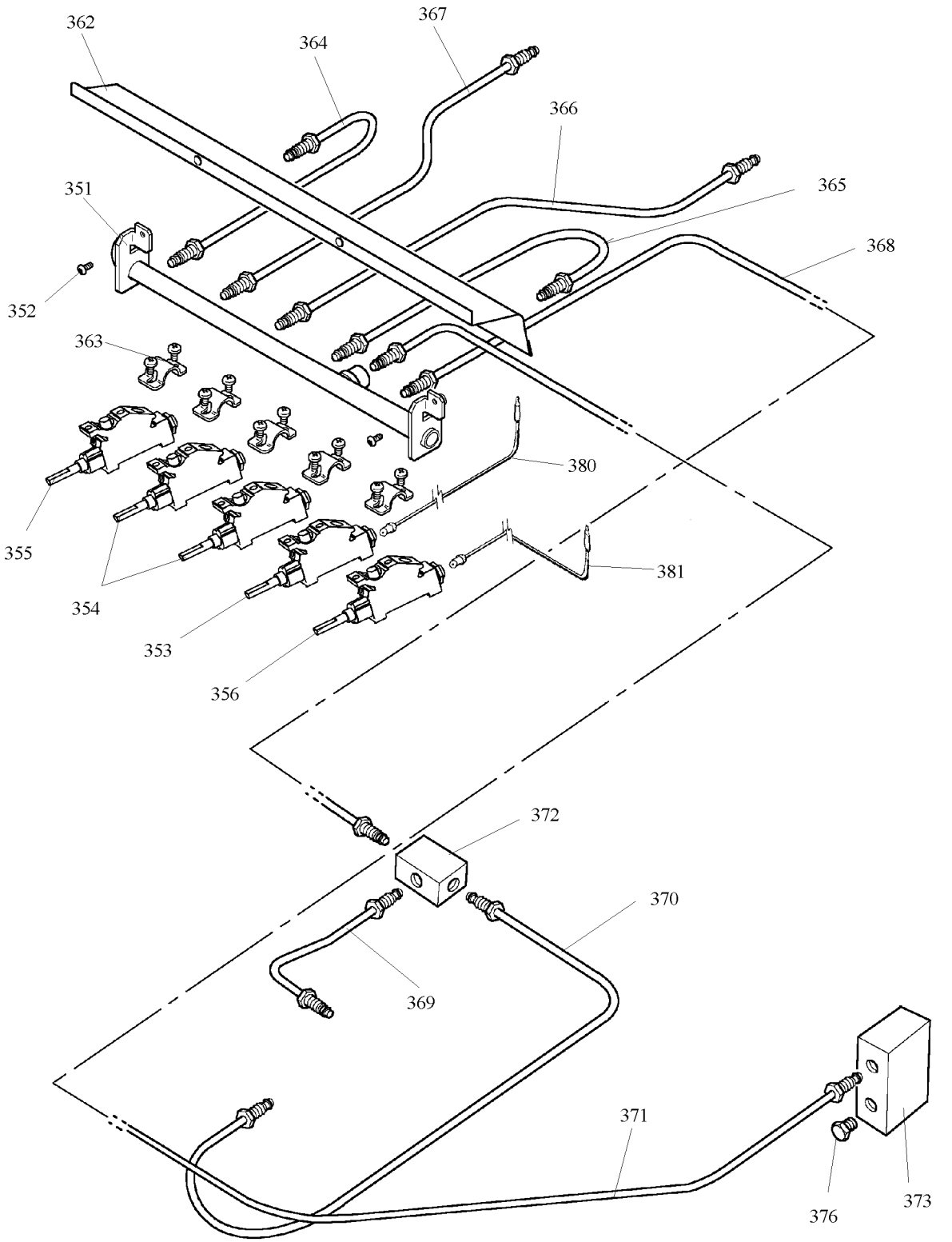

SIGASRAIL23.BMP

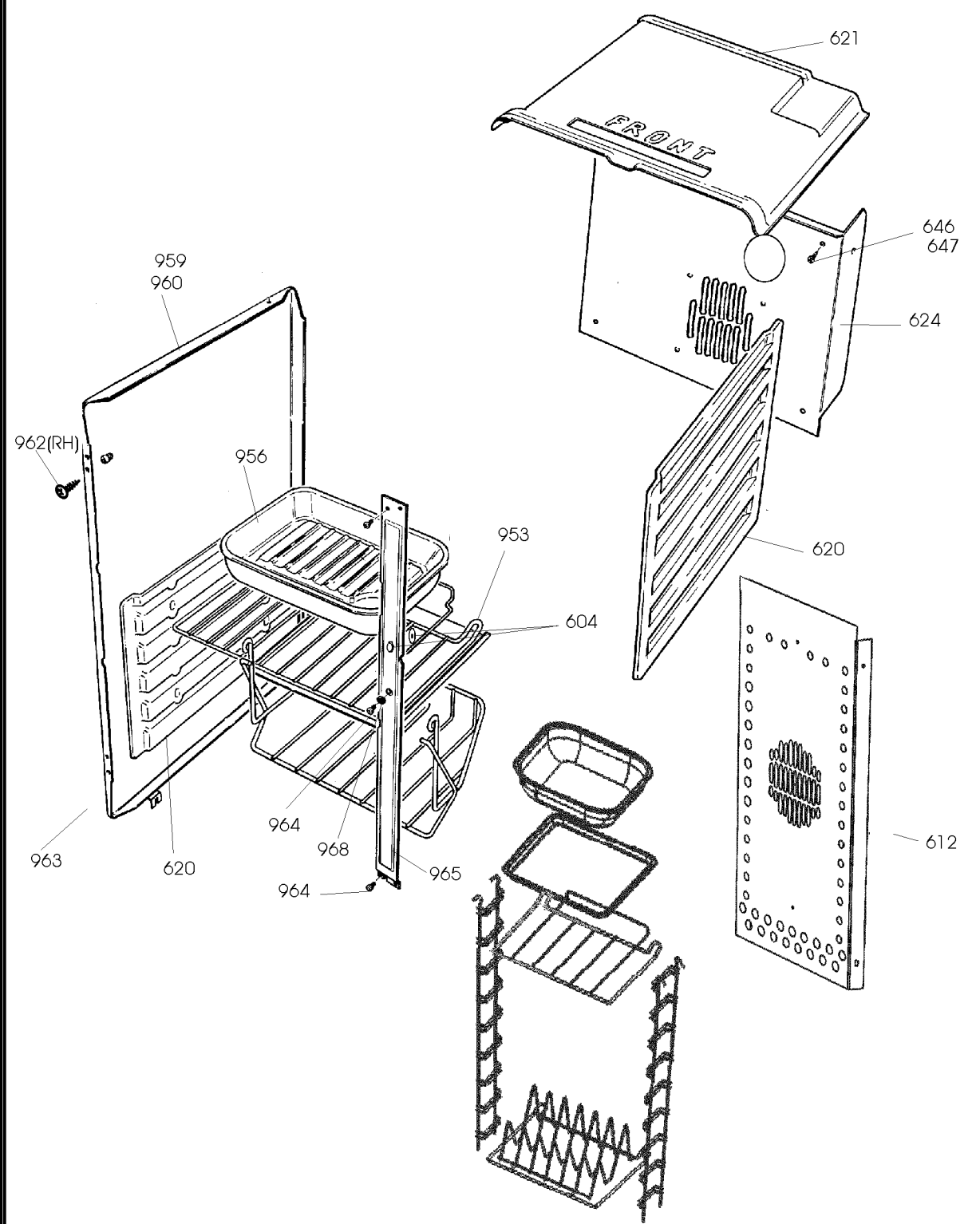
621
FRONT
646
647
624
959
960
962(RH)
956
953
620
604
612
963
620
964
968
965
964