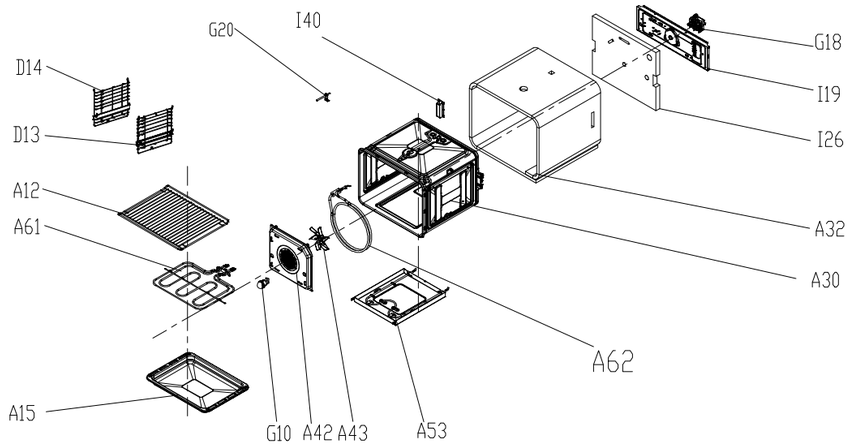

No.	名 称	Name	QTY	备 注
G20	温度传感器	temperature sensor	1	
A15	烤盘 (深)	bake tray (deep	1	
D14	导轨支架(左)	Rail bracket (Left)	1	
D13	导轨支架(右)	Rail bracket (Right)	1	
A61	金属发热管(上)	metal heating element(top)	1	
A12	烤架	bake rack	1	
I40	排气管	exhaust pipe	1	
G18	热风电机	convection motor	1	

No.	名 称	Name	QTY	备 注
I19	隔热棉支撑板	insulation cover	1	
I26	后端隔热棉	back insulation	1	
A32	腔体隔热棉	Cavity insulation	1	
A30	腔体	cavity	1	
A53	下发热管罩组件	under heating element cover	1	
A62	热风发热管	turbo heating element	1	
A43	热风扇叶	convection fan blade	1	
A42	热风电机罩	convection motor cover	1	
G10	炉灯	lamp	1	

设 计	张佳	日 期		共 页 第 页	cavity ass'y
校 对		日 期		美的厨房电器 厨具公司	腔体组件
工 艺		日 期			A00
批 准		日 期			

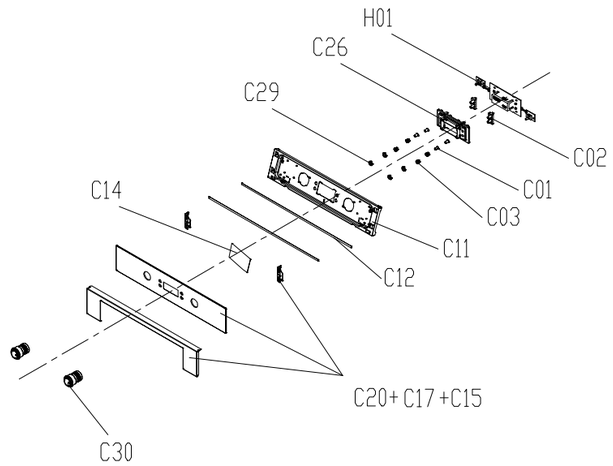

No.	名 称	Name	QTY	备 注
C14	面板膜	film of control panel	1	
H01	显板	display board	1	
C26	显板支架	display bracket	1	
C29	面板海绵	sbirt crumy	4	
C03	按钮面板	button sbirt	4	
C02	按钮支架	button bracket	2	
C11	控制面板固定件	control panel holder	1	
C07	控制面板支架	control panel bracket	2	
C20	面板玻璃	control panel glass	1	
C15	控制面板装饰	control panel decoration	1	
C12	控制面板海绵	control panel sponge	2	
C01	按钮	button	4	
C30	旋钮	Knob Assembly	2	

assemble together 组装在一起

设 计	张佳	日 期		共 页	第 页	mmm control panel ass'y
校 对		日 期		美的厨房电器 厨具公司		C20
工 艺		日 期				
批 准		日 期				

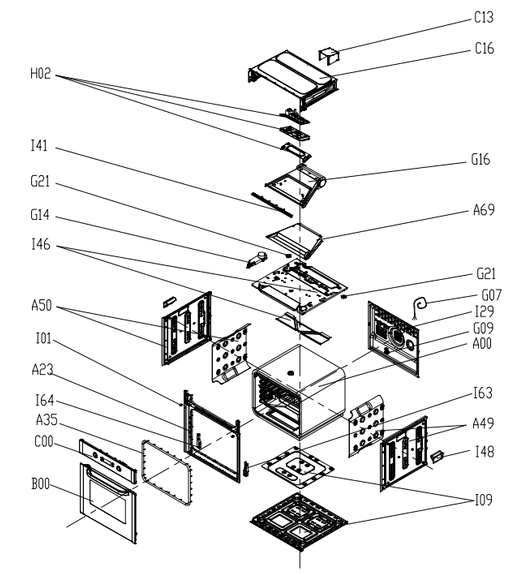

No.	名 称	Name	QTY	备 注
G09	接线柱	terminal block	1	
G07	电源线	power cord	1	
H02	显板	power board	1	
I41	排气管	exhaust vent	1	
A69	风口盖板	ventilation cover inlet	1	
G14	门锁	door lock	1	
I00	炉门组件	door assy	1	
C00	面板组件	control panel assy	1	
I14	铰链固定板(左)	hinge fixed frame (Left)	1	
I0	紧固件组件	fastener assembly	1	
A18	风道组件	enclosure assembly (Left)	1	
G1	温控器	thermostat	2	
C13	面板后盖	control panel back cover	1	
C16	面板盖板	control panel cover	1	
G6	冷却风扇	cooling fan motor	1	
I46	上盖组件	Top cover assembly	1	
I29	后盖板	back cover	1	
A00	腔体组件	cavity assy	1	
A49	风道组件	enclosure assembly (right)	1	
I48	把手组件	handle box	2	
I09	下风道组件	following enclosure assembly	1	
I63	铰链固定板(右)	hinge fixed frame (right)	1	
A23	前板	front plate	1	
A35	腔体密封圈	cavity sealing ring	1	

设 计	mm	日 期	20160830	共 页 第 页	65P90ED /BSEAE40011
校 对		日 期		美的厨房电器 厨具公司	
工 艺		日 期			
批 准		日 期			

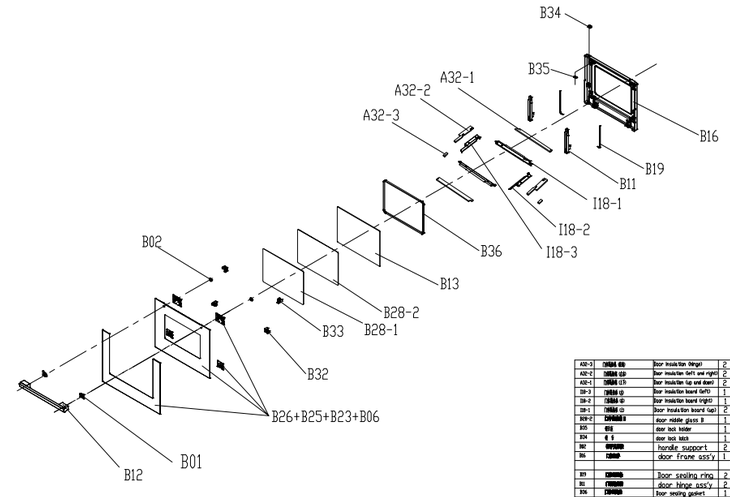

No.	名 称	Name	QTY	备 注
A32-3	门体隔热棉(中层)	door insulation (Mngle)	2	
A32-2	门体隔热棉(左右侧)	door insulation (left and right)	2	
A32-1	门体隔热棉(上下侧)	door insulation (up and down)	2	
I18-3	门体隔热板(左)	door insulation board (left)	1	
I18-2	门体隔热板(右)	door insulation board (right)	1	
I18-1	门体隔热棉(上)	door insulation board (up)	2	
B29-1	门体玻璃组件	door middle glass 3	1	bom待确
B05	锁扣	door lock holder	1	
B04	锁舌	door lock latch	1	
B02	把手支架	handle support	2	
B06	门框组件	door frone ass'y	1	
B23	门封条	Door sealing ring	2	
B01	门铰链组件	door hinge ass'y	2	
B26	门封胶条	door sealing gasket	1	待确定
B25	门体玻璃	door inner glass	1	
B29-2	门体玻璃组件A	door middle glass A	1	bom待确
B33	门把手架	lower glass bracket	2	
B32	门玻璃支架	upper glass bracket	2	
B22	门框组件	door frone bracket	2	
B21	门框左支架组件	door frone bracket(Left)	2	
B24	门外玻璃	door outer glass	1	
B08	装饰条	door decoration	1	
B9	把手胶垫	door handle cushion	2	
B12	把手组件	door handle	1	

assemble together 组装在一起

No.	名 称	Name	QTY	备 注
设 计	张佳	日 期		共 页 第 页	door ass'y 炉门组件
---	---	---	---	---	---
校 对		日 期		美的厨房电器 厨具公司	
工 艺		日 期			B00
批 准		日 期			